SIEMENS

SMITH & NORLAND

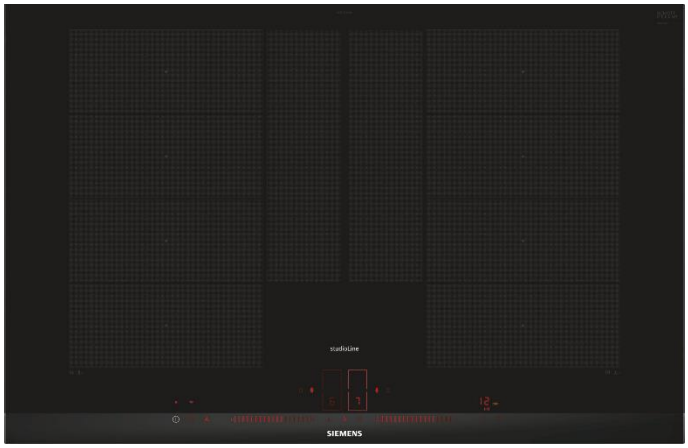

Spanhelluborð

EX 877LYV5E

iQ700

Með svörtum stálhliðum og slípuðum framkanti (comfortDesign).

Tvöfaldur snertisleði.

Tvær flexInduction-hellur. Helluborðið skynjar hvað ílátið er stórt.

cookConnect-kerfi: Gerir kleift að tengjast við gufugleypi. Gengur eingöngu með gufugleypum með sömu tækni.

Home Connect appið: Wi-Fi. Þráðlaus fjarstýring í gegnum snjallsíma eða spjaldtölvu.

flexMotion: Minnisaðgerð sem virkar þannig að borðið man valda hitastillingu fyrir ílát í notkun. Hún helst þó að ílátið sé fært til.

powerMove Plus: flexInduction-hellan skiptist í þrjú ólík hitasvæði. Til að mynda er snöggsteikt á hæstu stillingu, fullsteikt í miðjunni og loks haldið heitu.

Steikingarskynjari með fimm hitunaraðgerðum.

powerBoost: Aflaukaaðgerð möguleg á öllum hellum.

panBoost: Stutt aflaukaaðgerð ætluð fyrir pönnur.

Hraðstilling: Kviknar sjálfkrafa á hellu þegar pottur er settur á hana (quickStart).

Hnappur til að endurræsa.

Tímastillir fyrir hverja hellu og áminningarklukka.

Eftirhitagaumljós fyrir hverja hellu.

Skjár sýnir orkunotkun.

Heildarafl: 7400 W.

Aukahlutir: Grill, Teppan Yaki grill og fleira.

studioLine

Smith & Norland ▪ Nóatúni 4 ▪ 105 Reykjavík ▪ Sími 520 3000

www.sminor.is

Smíðamál

EX 877LYV5E

Tækjamál (h x b x d): 5,1 x 81,2 x 52 sm.

Innbyggingarmál (h x b x d): 5,1 x 75 - 78 x 49 - 50 sm.

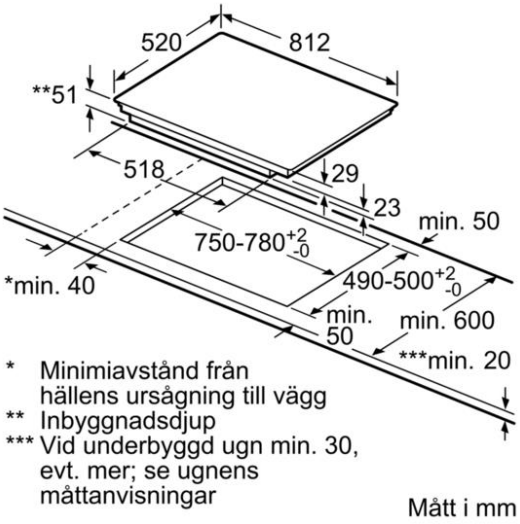

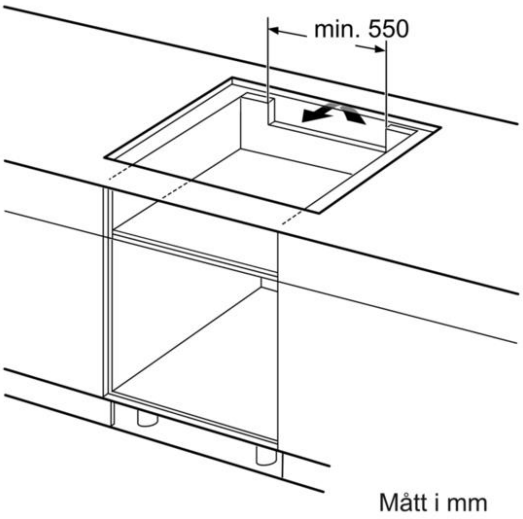

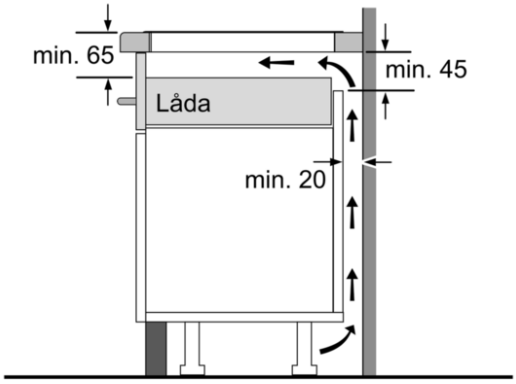

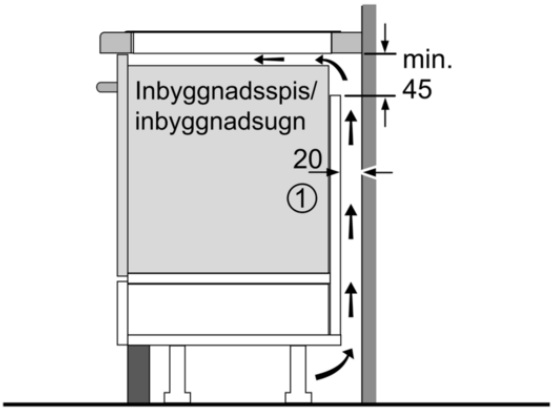

① Det måste finnas en ventilationsspringa

Mått i mm

Mått i mm