SMITH & NORLAND

Spanhelluborð, 80 sm

PXV 831HC1E

Serie 6

BOSCH
Invented for life





Þægindi

- Þrjár spanhellur og ein flexInduction hella.
- Stjórnborð með snertihnöppum.
- Tímastillir fyrir hverja hellu. Áminningarklukka.
- Hnappur til að endurræsa („ReStart“).
- Hraðstilling: Kviknar sjálfkrafa á hellu þegar pottur er settur á hana.
- Hlé á aðgerðum („Pause function“).
- PowerBoost: Aflaukaaðgerð möguleg á öllum hellum: Hentar til að ná skjótari suðu á miklu magni.
- PanBoost: Stutt aflaukaaðgerð ætluð fyrir pönnur.
- Steikingarskynjari (70-200° C) með 11 hitunaraðgerðum.
- Möguleiki að stilla gufugleypi við helluborðið. Virkar eingöngu á sérstökum gufugleypum („CookConnect“).
- Home Connect appið (WiFi): Þráðlaus fjarstýring með snjallsíma eða spjaldtölvu.

Tæknilegar upplýsingar

- Heildarafl: 7400 W.

Öryggi

- Tveggja þrepa eftirhitagaumljós fyrir hverja hellu.
- Barnaöryggi.

Innbyggingarmál (h x b x d):
51 x 750 x 490 - 500 mm.
Tækjamál (h x b x d): 51 x 802 x 522 mm.

SMITH & NORLAND

Smíðamál

PXV 831HC1E

Measurements in mm

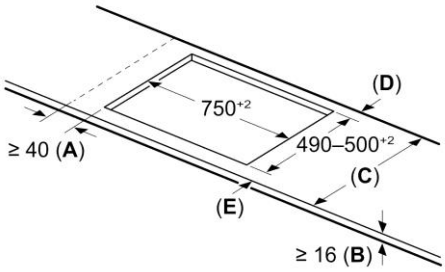

C	D	E
585–600	50	≥ 35
> 600	≥ 50	≥ 50

A: Min. distance from the hob cut-out to the wall

B: The clearance between the surface of the worktop and the top of the front of the oven must be 30 mm

See space requirements for the oven

The worktop into which the hob is installed must withstand loads of approx. 60 kg; suitable substructures must be used if required

Measurements in mm

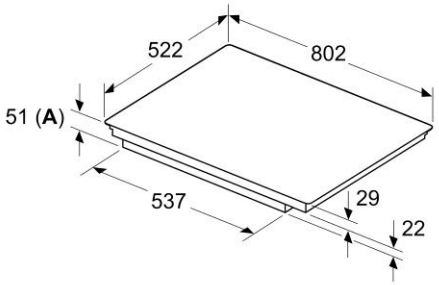

A: Recessed depth

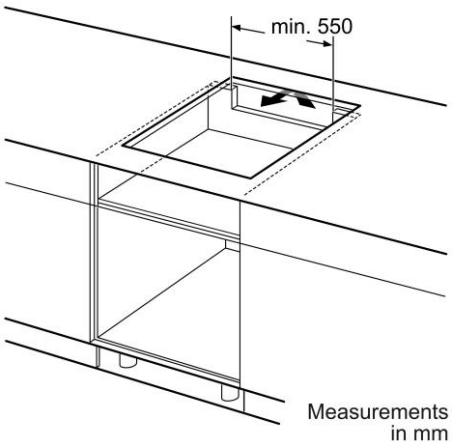

Measurements in mm

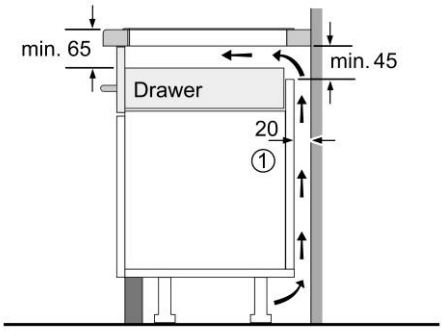

① Ventilation gap must be present.

Measurements in mm

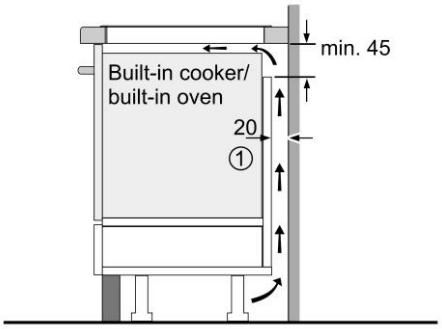

① Ventilation gap must be present

All measurements in mm

Smith & Norland ■ Nóatúni 4 ■ 105 Reykjavík ■ Sími 520 3000

www.sminor.is