SMITH & NORLAND

Sambyggð þvottavél með innbyggðum þurrkara

WNA 134B0SN

Serie 4

BOSCH
Invented for life







Neysla og árangur

- Tekur mest 8 kg (þvottur) og 5 kg (þvottur og þurrkun).
- Orkuflokkur C (þvottur), orkuflokkur E (þvottur og þurrkun).
- Raforkunotkun: 63 kwst. (þvottur), 313 kwst. (þvottur og þurrkun).
- Vatnsnotkun: 41 lítrar (þvottur), 70 lítrar (þvottur og þurrkun).
- Hámarksvinduhraði 1400 sn./mín.
- Hljóðlátur, kolalaus mótor („EcoSilence Drive“) með 10 ára ábyrgð.
- Hljóð við vindingu: 70 dB (A) re 1 pW.
- Tromla: 63 lítra.

Þvottakerfi og sérkerfi

- Þvottakerfi: Bómull, straufrítt, viðkvæmur þvottur og ull.
- Sérkerfi (þvottur): Mjög stutt kerfi 15 mín., blandaður þvottur, íþróttafatnaður, skolun, þeytivinding/dæling.
- Þurrkunarkerfi: Bómull og straufrítt.
- Sérkerfi (þurrkun): Uppfrískun, kraftþurrkun, þvottur og þurrkun 60 mín., skóþurrkun.
- SpeedPerfect: Hægt að stytta tímann á þvottakerfum.
- AutoDry: Rafrænn rakaskynjari.
- Tímastillt kerfi. Þurrkunarkerfi fyrir flest þvottakerfi.

Hönnun og þægindi

- Stór LED-skjár.
- „VarioDrum“-tromla: Bylgjulaga tromla.
- ActiveWater Plus: Skynjari sem skynjar vatnsmagn eftir þvottamagni og gerð þvottar.

SMITH & NORLAND

Smíðamál

WNA 134B0SN

Mál (h x b x d): 84,8 x 59,8 x 59 sm.

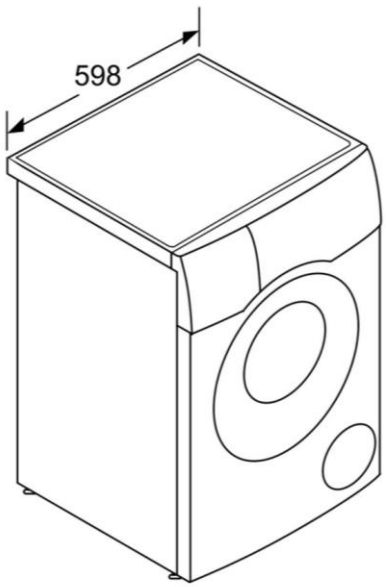

Mått i mm

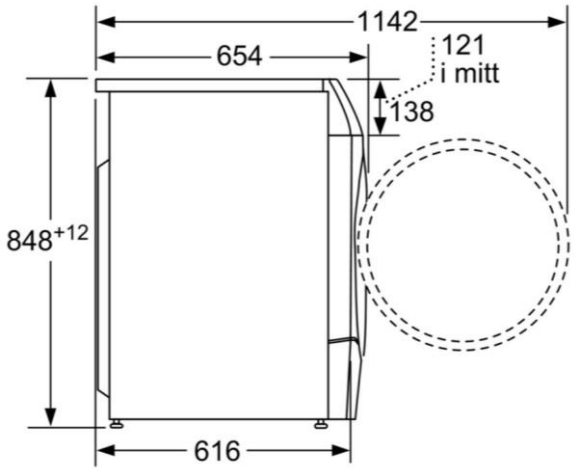

Mått i mm